NARVI NC ELECTRIC

LAUDEKAULUS 163477

Infällningsram

Installation flange

1

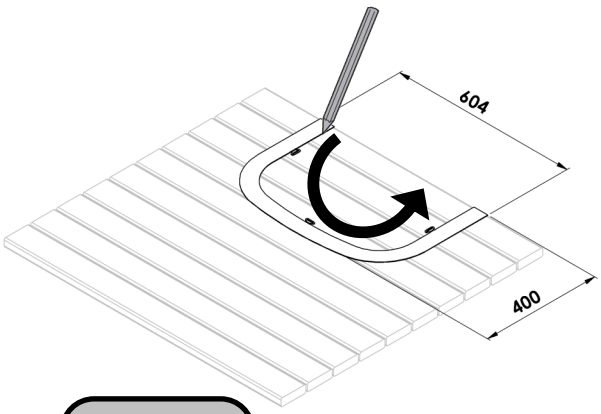

2

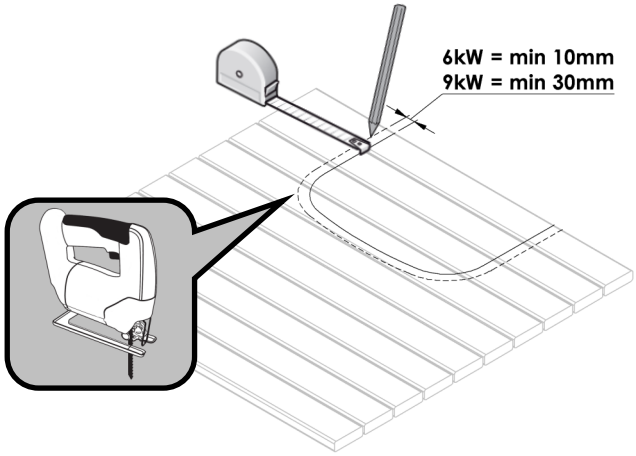

3

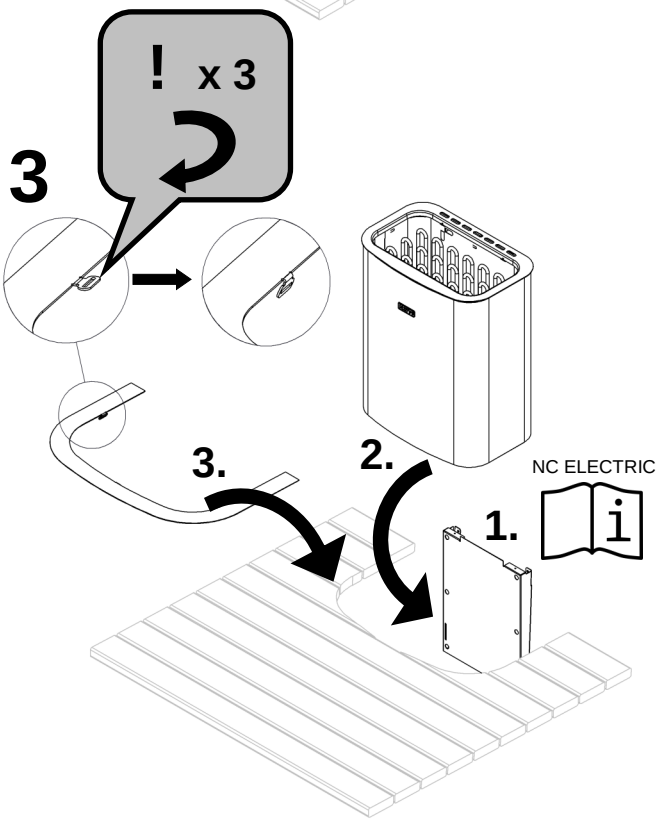
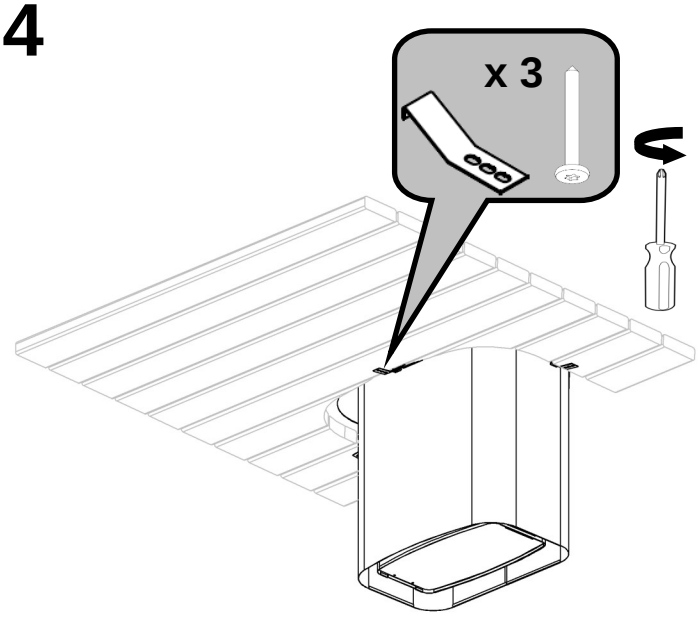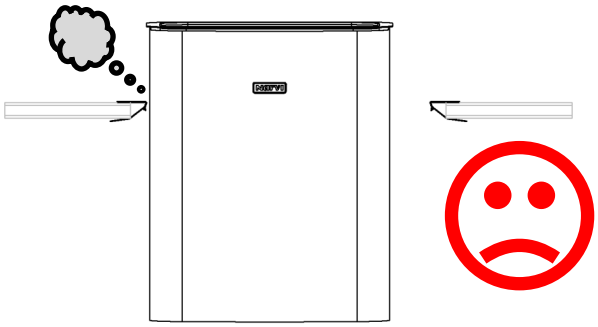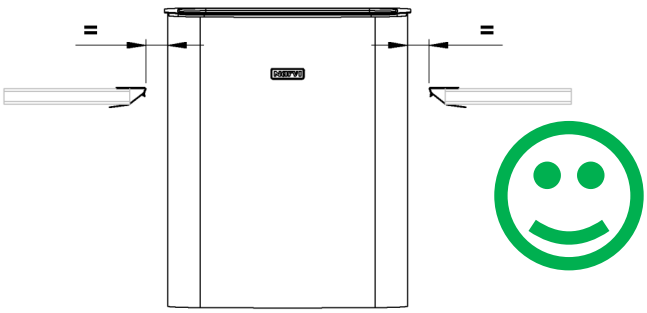
4